TRINCE FORESTALI

UMH/S

Trincia per trattori con rotore a utensili fissi.

Questo modello rappresenta l'eccellenza dell'ampia gamma di trince forestali FAE, per la triturazione di alberi fino a 40 cm di diametro e per trattori sempre più potenti. Le migliori prestazioni sono garantite dai giunti idrodinamici e dalle controlame Spike Pro (solo versione HP). Il telaio "antipolvere" a doppio strato completamente chiuso assicura elevate prestazioni e massima sicurezza delle lavorazioni e dell'operatore rendendo questo modello un investimento fatto per durare nel tempo. Il diametro del rotore di notevoli dimensioni garantisce risultati di triturazione ottimali del materiale, in termini di omogeneità e continuità.

240-500 CV

Ø 45 cm max

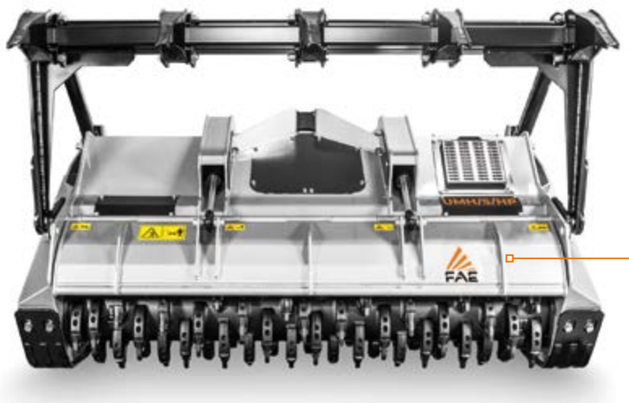

Controlame Spike PRO
le nuove controlame Spike Pro e la loro distribuzione garantiscono una migliore finitura del materiale

Sistema di ingrassaggio centralizzato
velocizza la manutenzione della macchina

Regolazione sistema a 3 punti
per adattarsi perfettamente a qualsiasi tipo di trattore

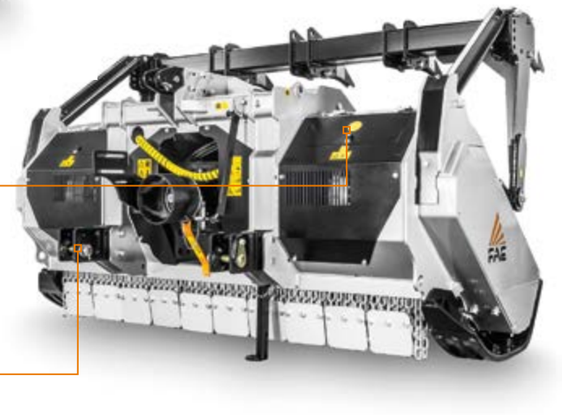

DOTAZIONE DI SERIE

Cofano posteriore a regolazione idraulica	Scatola ingranaggi con raffreddamento dell'olio (UMH/S/HP)
Protezione interna fiancata	Cardano senza limitatore di coppia
Regolazione sistema a 3 punti	Cardani laterali con limitatori di coppia (UMH/S)
Telaio completamente chiuso / antipolvere	Mozzi rotore avvitati in acciaio forgiato
Sistema di ingrassaggio centralizzato	Terzo punto idraulico
Tubi idraulici integrati nel telaio	Sistema di regolazione del parallelismo tipo Z tra scatola, ingranaggi e cardano
Protezione cilindri cofano	Scatola ingranaggi con ruota libera
Catene di protezione a piastre avvitate	Controlame avvitate intercambiabili spike
Trasmissione a cinghie trapezoidali (UMH/S)	Slitte d'appoggio regolabili
Trasmissione a cinghie Poly-Chain® (UMH/S/HP)	Piede d'appoggio
Giunti idrodinamici (UMH/S/HP)	

DISPONIBILE A RICHIESTA

Piastre avvitate per catene di protezione	Slitte di profondità
Giunti idrodinamici (UMH/S)	Abbattirami idraulico
Possibilità di avere rotore con utensili opzionali	Denti ripper
Sistema di regolazione del parallelismo tipo W tra scatola ingranaggi-cardano	

MODELLO	UMH/S-225	UMH/S-250	UMH/S/HP-225	UMH/S/HP-250
Potenza richiesta (CV)	240-400	250-400	350-500	350-500
PDF (giri/min)	1000	1000	1000	1000
Larghezza di lavoro (mm)	2320	2560	2320	2560
Larghezza totale (mm)	2760	3000	2760	3000
Peso con rotore tipo C/3 (kg)	4200	4440	5100	5200
tipo A/3 (kg)	4510	4660	5400	5500
Diametro rotore (mm)	680	680	680	680
Diametro max. di triturazione (mm)	400	400	450	450
N° utensili tipo A/3+MH	88+2	96+2	88+2	96+2
tipo C/3+C/3/SS	54+2	60+2	54+2	60+2

I dati si riferiscono alla macchina senza optional. I dati tecnici riportati nel presente catalogo possono subire modifiche senza preavviso.

ROTORE TIPO A

UTENSILE A/3
(standard)

UTENSILE A/3/HD
(optional)

UTENSILE MH
(raschia fiancata)

ROTORE TIPO C

UTENSILE C/3
(standard)

UTENSILE C/3/HD
(optional)

UTENSILE K/3
(optional)

UTENSILE C/3/SS
(raschia fiancata)

ACCESSORI PRINCIPALI

Sistema di regolazione del parallelismo tipo W tra scatola, ingranaggi e cardano
permette alla trincia di lavorare in più angolazioni senza danneggiare la presa di forza

Abbattirami idraulico
spinge e convoglia il materiale prima della triturazione

Denti ripper
aiutano l'allineamento degli alberi da triturare che una volta abbattuti possono essere rastrellati per la triturazione finale

Giunti idrodinamici per proteggere la trasmissione del trattore in fase di avviamento, aumentare le performance della macchina e facilitarne l'avviamento stesso